メタルテック　規格

Metaltech
株式会社メタルテック

A タイプ　三方ツブシ枠　吊軸タイプ

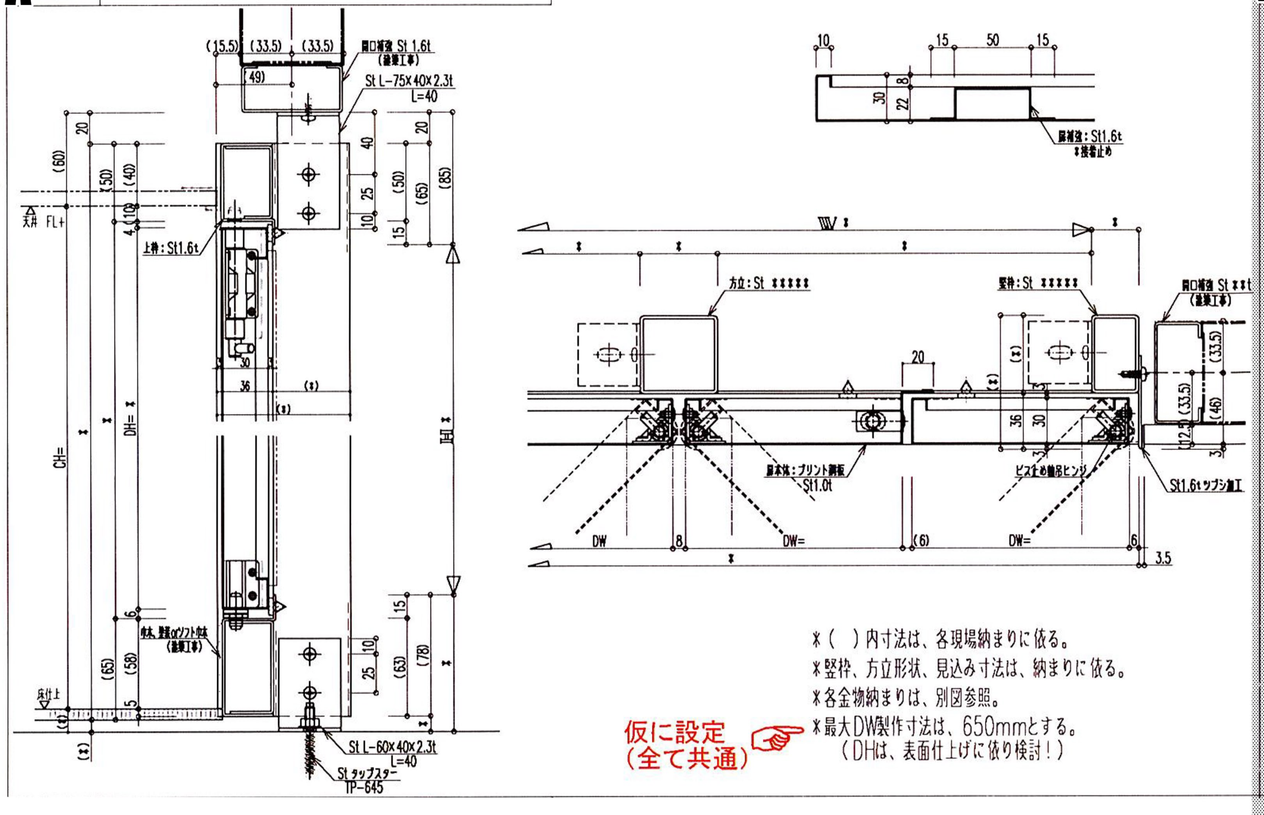

＊（　）内寸法は、各現場納まりに依る。
＊竪枠、方立形状、見込み寸法は、納まりに依る。
＊各金物納まりは、別図参照。
＊最大DW製作寸法は、650mmとする。
（DHは、表面仕上げに依り検討！）

仮に設定
（全て共通）

A-type

B タイプ　枠無し隠し丁番タイプ

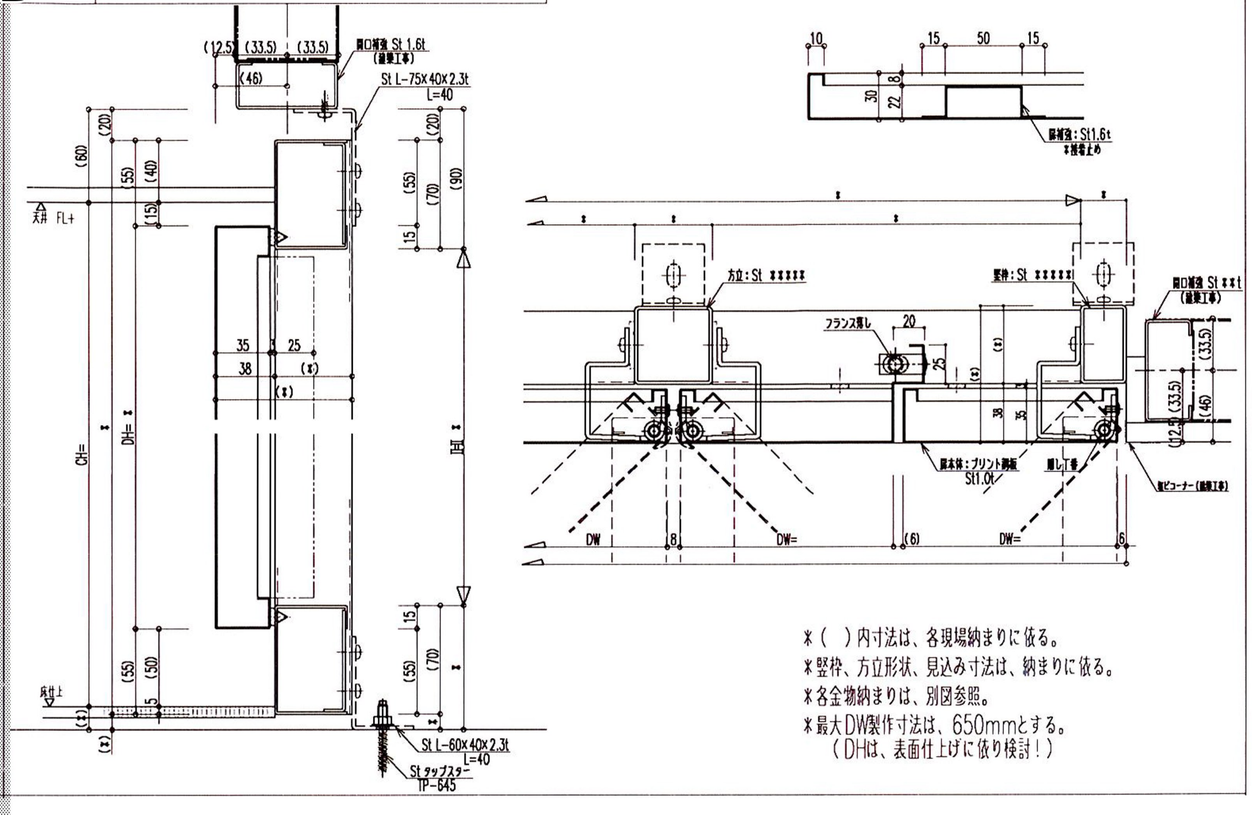

＊（　）内寸法は、各現場納まりに依る。
＊竪枠、方立形状、見込み寸法は、納まりに依る。
＊各金物納まりは、別図参照。
＊最大DW製作寸法は、650mmとする。
（DHは、表面仕上げに依り検討！）

B-type

Metaltech
株式会社メタルテック

天井部廻縁納まり図面

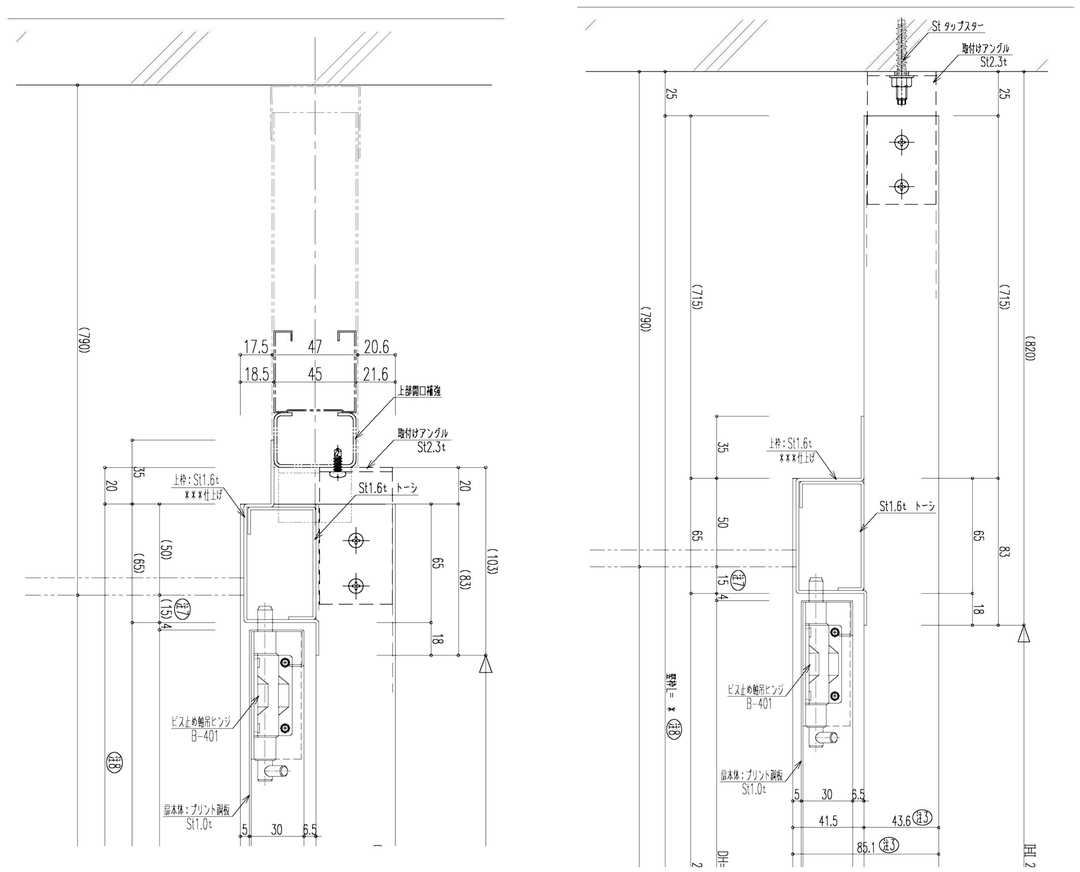

天井廻縁部画像

床巾木取合い画像

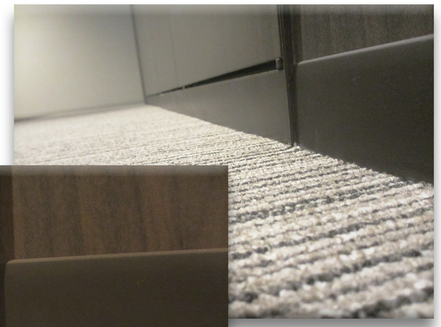

床巾木納まり図面

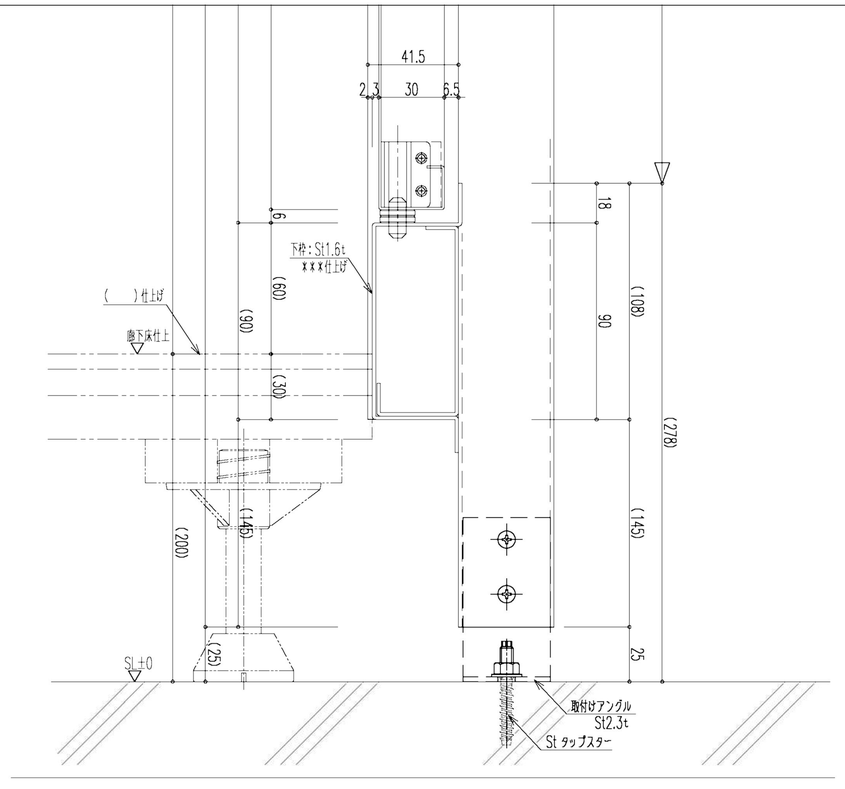

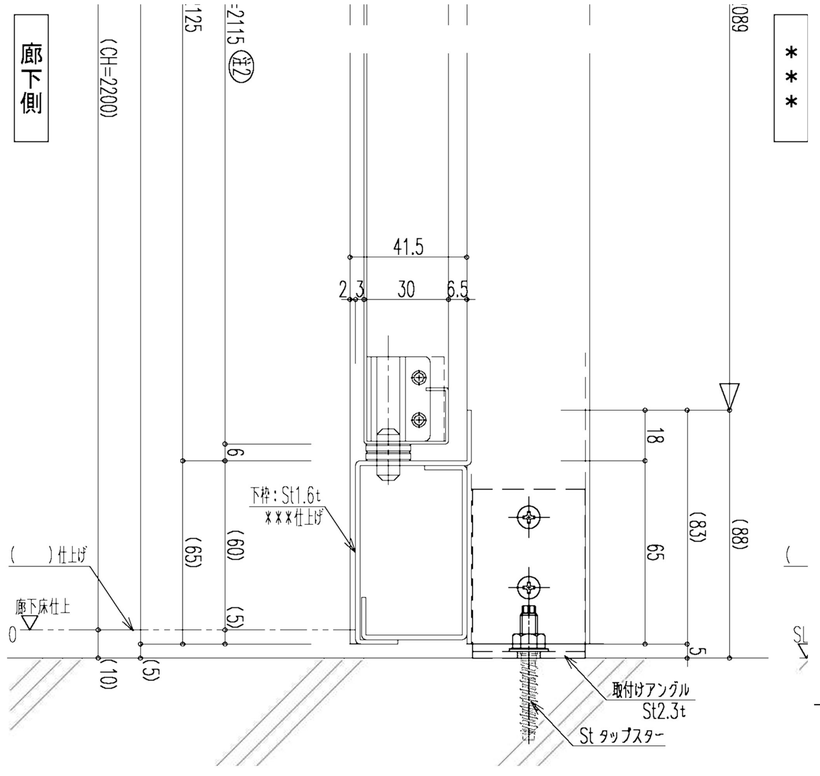

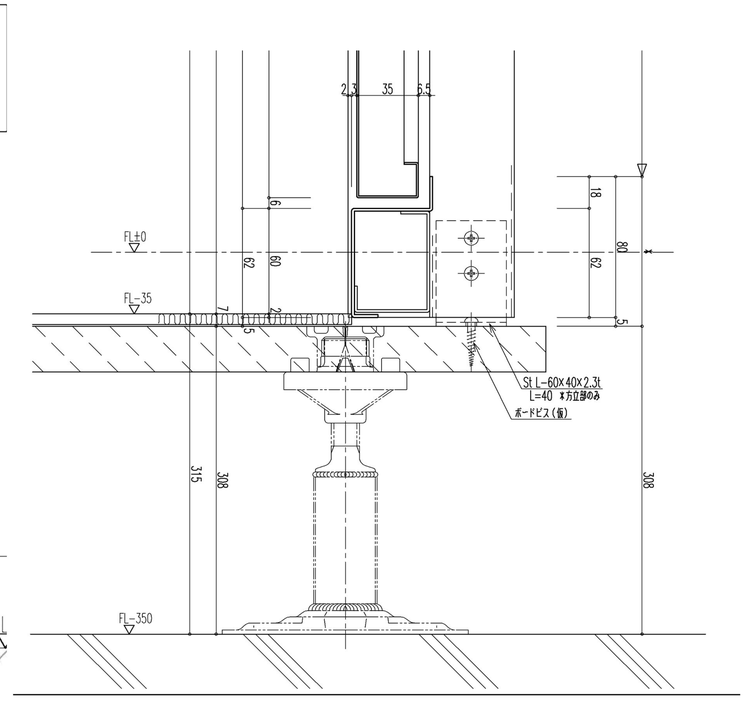

メタルテック規格対応用品

H-01 キーロット プリンス PH-22S(シルバー系)

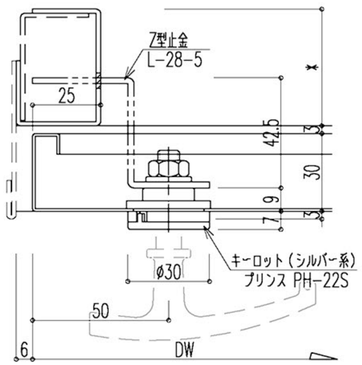

片開き納まり

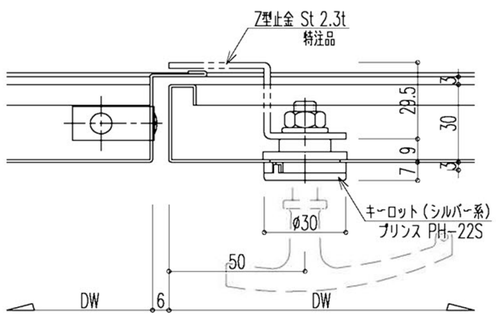

両開き納まり

H-02 丸型ハンドル プリンス PH-22S(シルバー、ブラック)

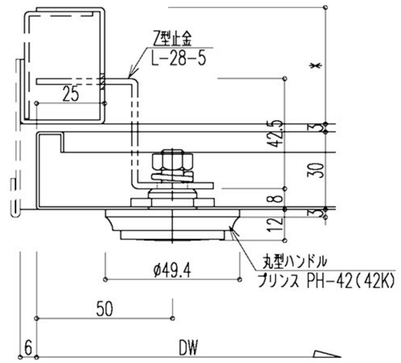

片開き納まり

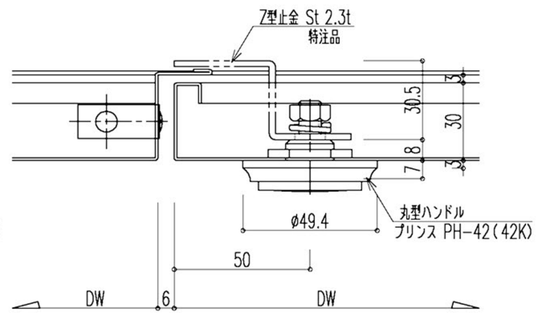

両開き納まり

H-03 キーロット プリンス PH-53(シルバー、ブラック)

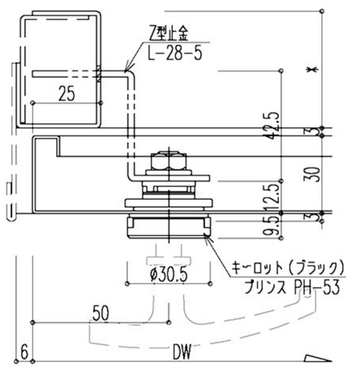

片開き納まり

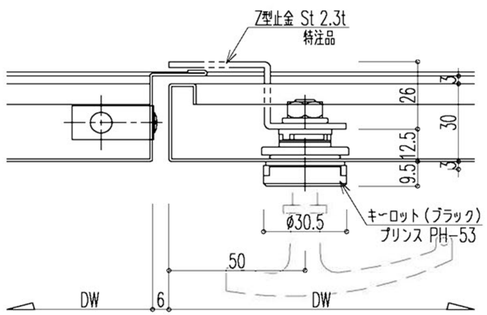

両開き納まり

H-04 プッシュツマミ シブタニ EL-39(シルバー、ブラック)

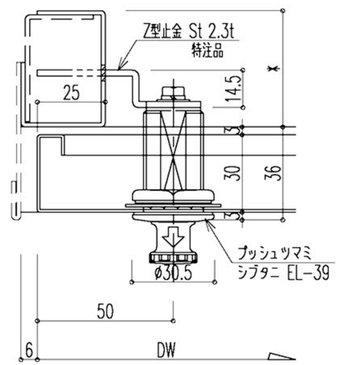

片開き納まり

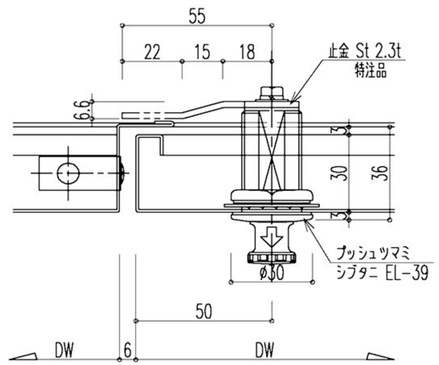

両開き納まり

オプションの例

H-05 クリアランスロック プリンスL-587

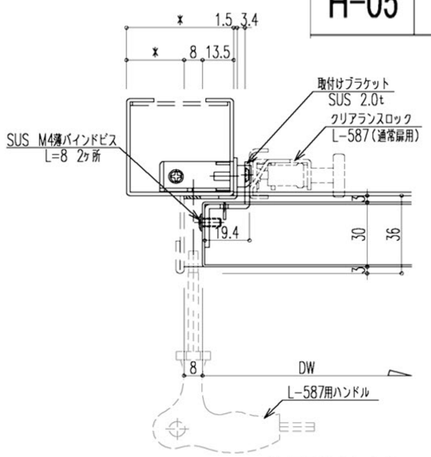

片開き納まり

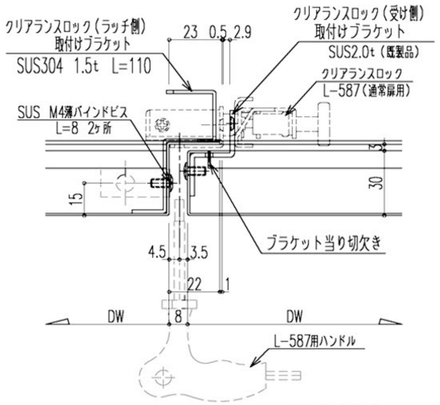

両開き納まり

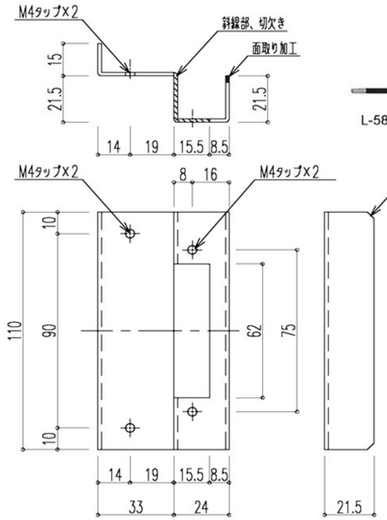

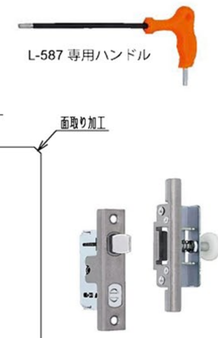

クリアランスロック(ラッチ側)取付けブラケット詳細

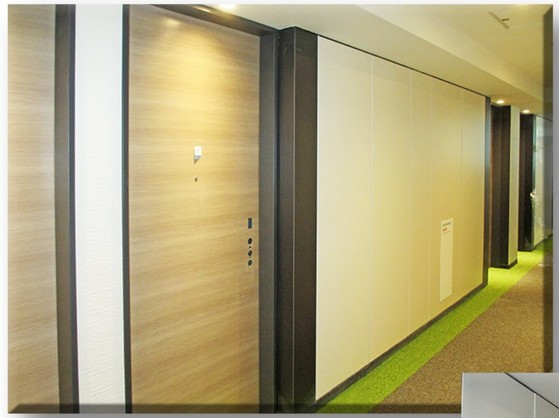

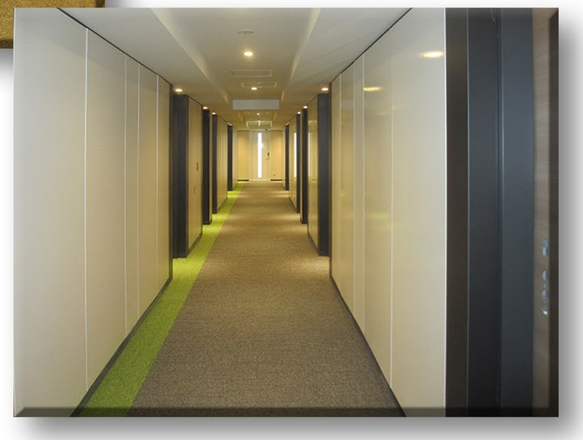

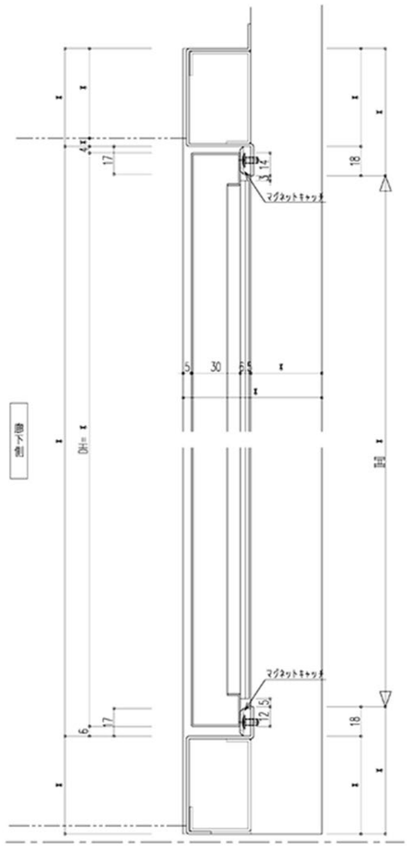

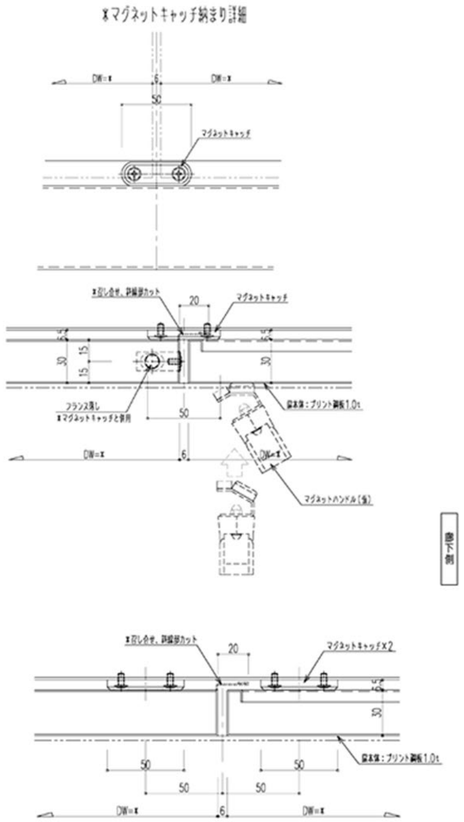

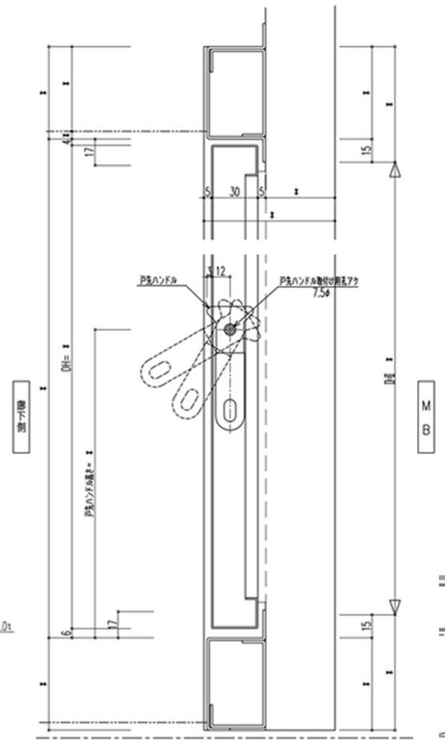

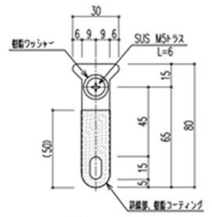

*戸先ハンドル詳細
JEF443CT(SUS443J1)

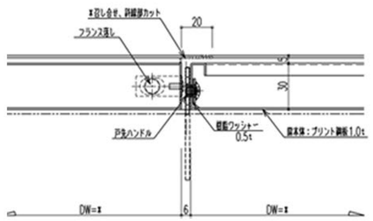

K-02 カムロック ゴール Z-KM

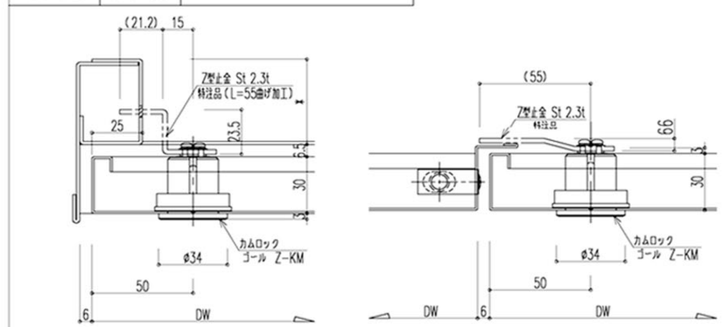

K-04 面付本締錠 美和ロック NDZ-AT2
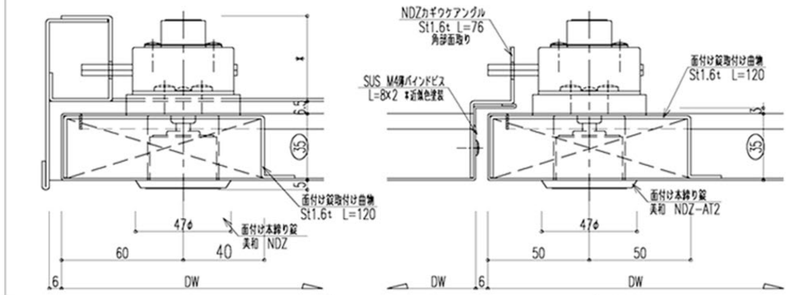
*扉厚35mm以上！